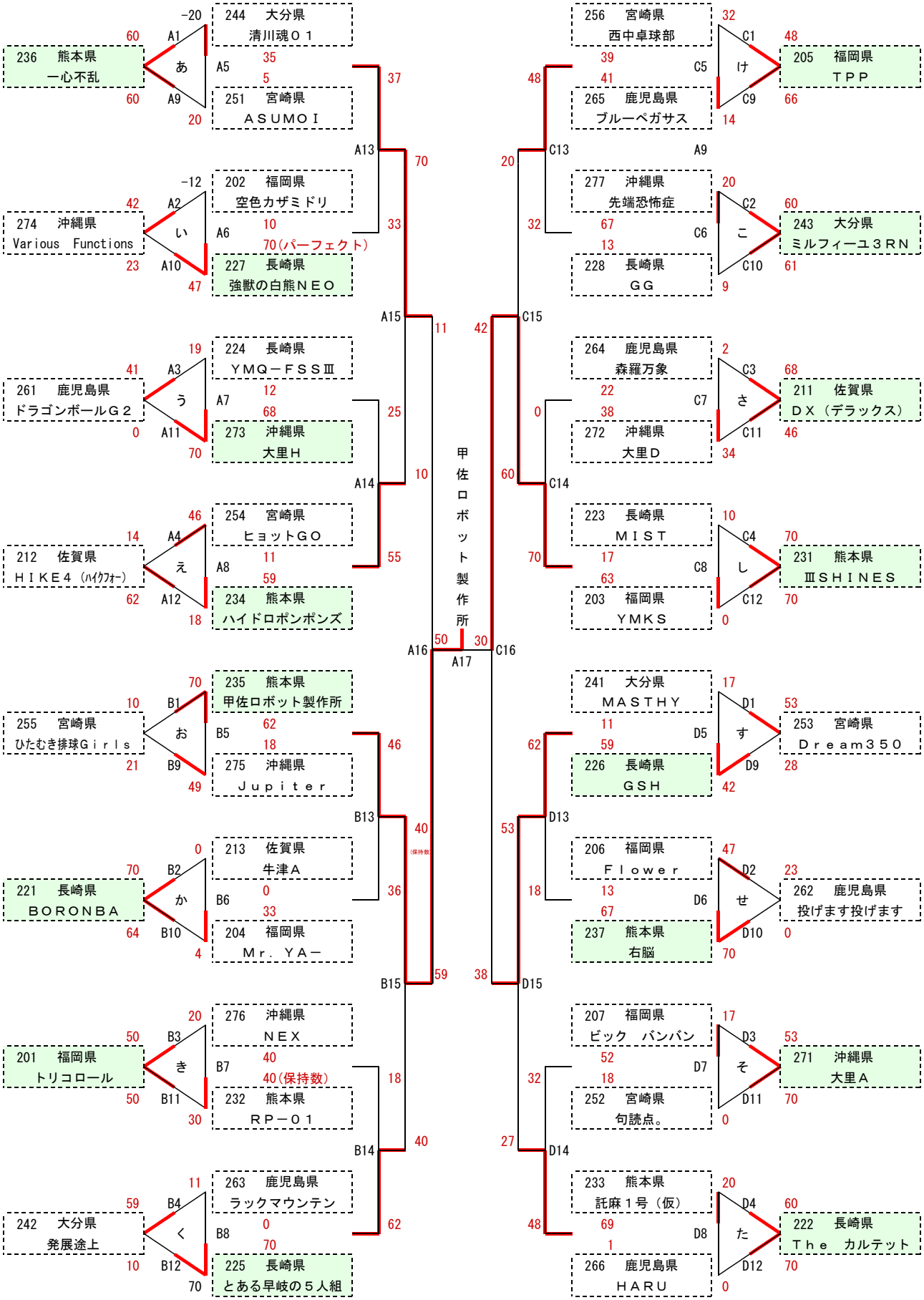第16回創造アイデアロボットコンテスト九州地区中学生大会（長崎大会） 応用部門 対戦表